Vermorel 2000 Pro confort / MF Hygiène

Ref : 102.022 / 102.099

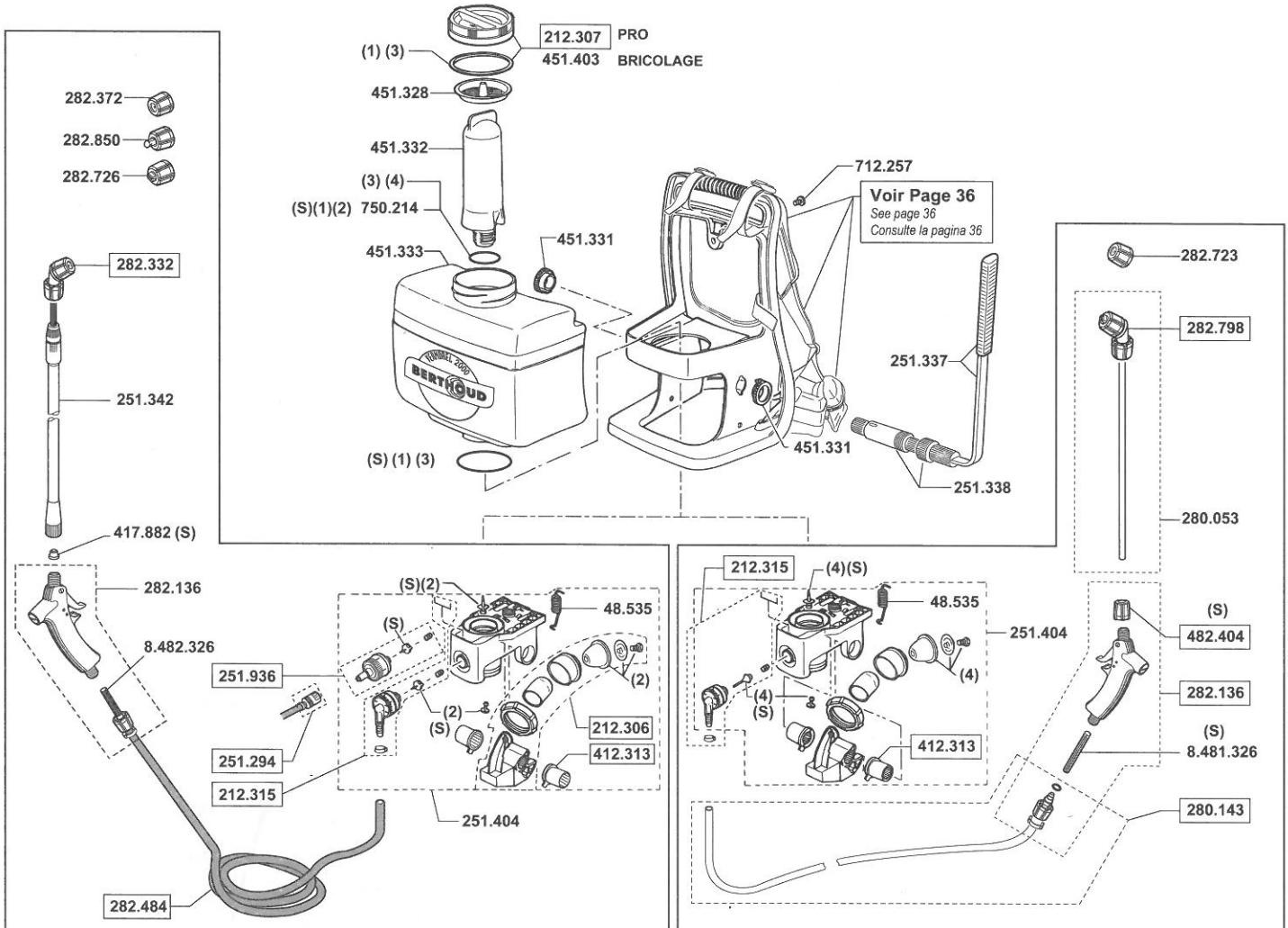

(1) Pièces se trouvant dans le sachet dépannage N° 212.308
Items supplied inside maintenance kit N° 212.308
Piezas proveidas en el kit de mantenimiento N° 212.308

(2) Pièces se trouvant dans le sachet dépannage N° 264.290
Items supplied inside maintenance kit N° 264.290
Piezas proveidas en el kit de mantenimiento N° 264.290

VERMOREL 2000 PRO "CONFORT / COMFORT"

(3) Pièces se trouvant dans le sachet dépannage N° 219.484
Items supplied inside maintenance kit N° 219.484
Piezas proveidas en el kit de mantenimiento N° 219.484

(4) Pièces se trouvant dans le sachet dépannage N° 264.290
Items supplied inside maintenance kit N° 264.290
Piezas proveidas en el kit de mantenimiento N° 264.290

VERMOREL 2000 MF "HYGIENE / HIGIENE"
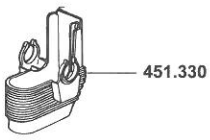
(S) Pièces se trouvant dans la malette S.A.V. N° 251.863
Items supplied inside A.S.C case N° 251.863
Piezas proveidas en el maletín S.P.V N° 252.863