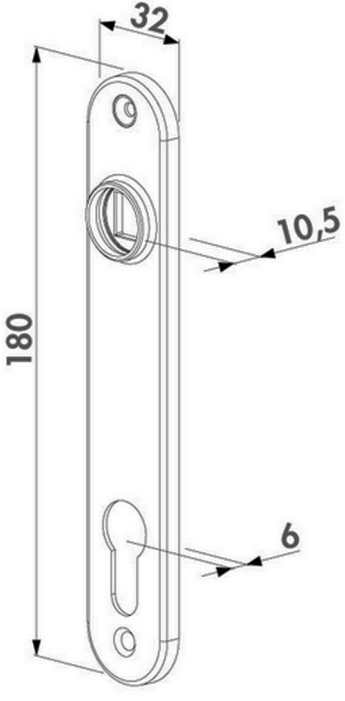
32
10,5
180
6