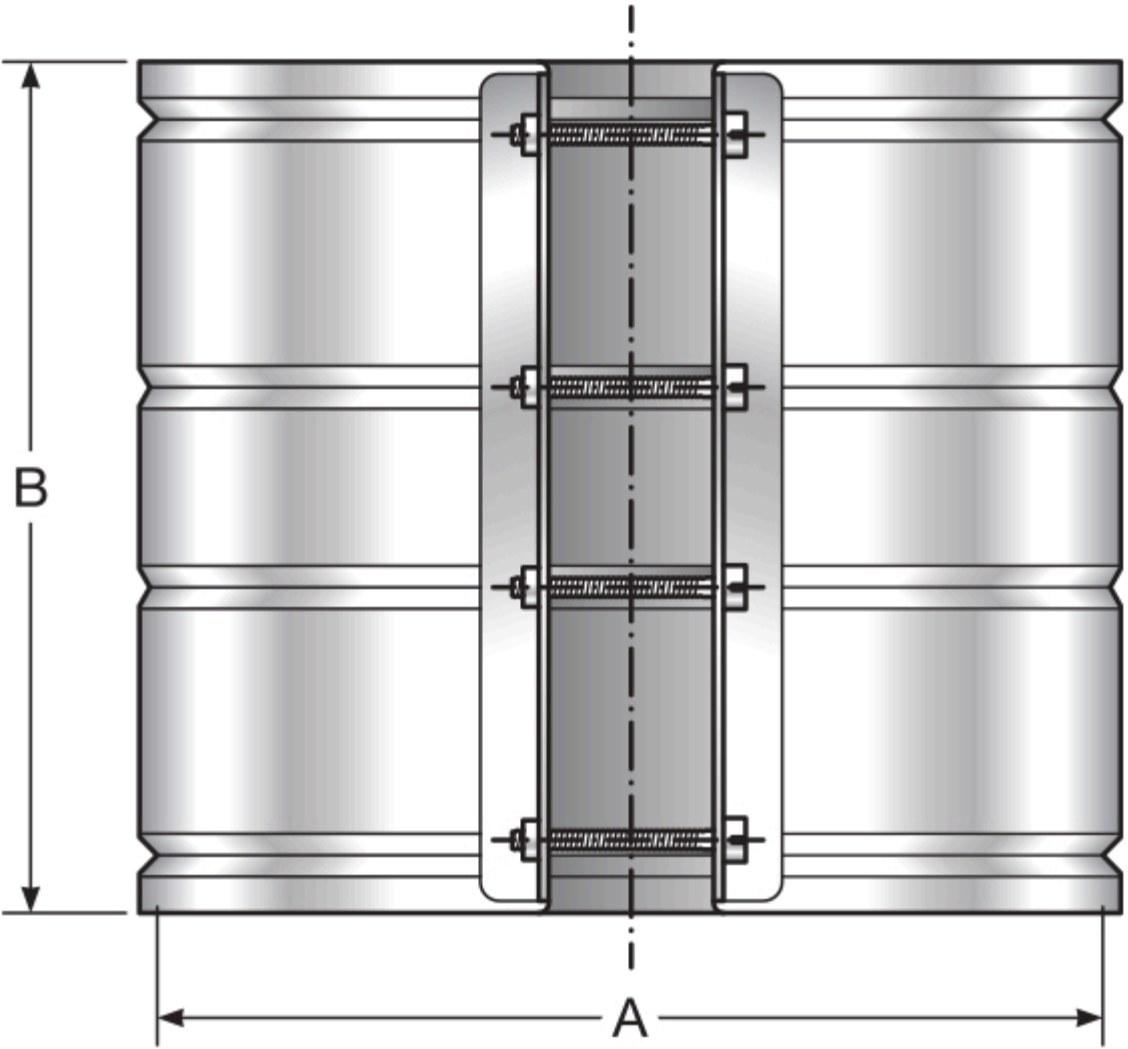

Ø	A	B
80	140	172
100	160	172
125	185	172
150	210	172
175	235	172
200	260	172
250	310	172
300	360	192