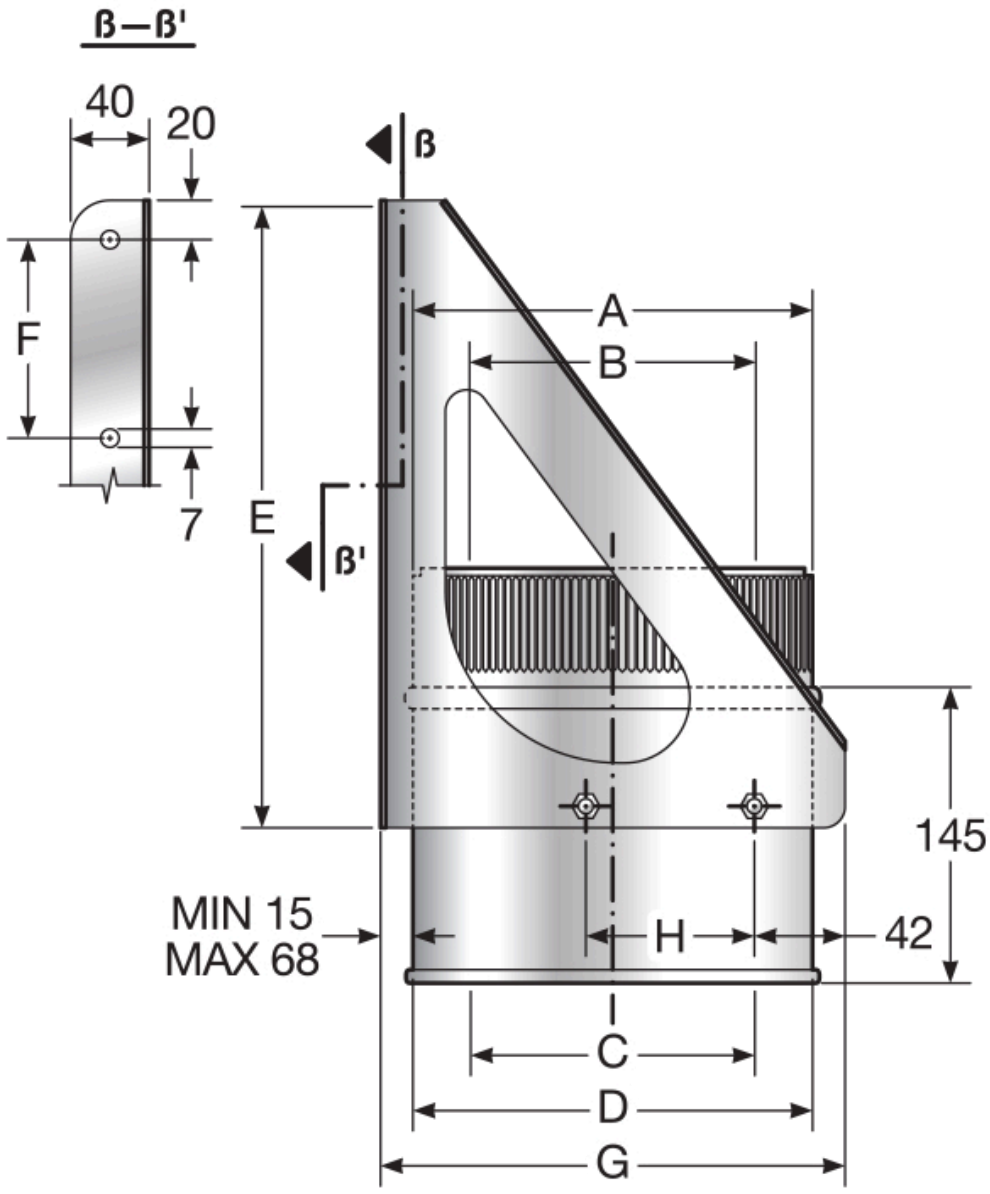

Ø	A	B	C	D	E	F	G	H
80	139	82	80	140	235	97,5	171	54
100	159	102	100	160	289	124	190	87
125	184	127	125	185	290	125	215	78
150	209	152	150	210	315	137,5	240	103
175	234	177	175	235	345	101,5	265	128
200	259	202	200	260	370	110	290	153
250	309	252	250	310	535	165	340	101,5
300	359	302	300	360	600	186,6	390	126,5